平成21年度 福岡県高等学校バスケットボール北部ブロック一年生大会
兼 第47回 北九州市民体育祭 高等学校の部

男子の部

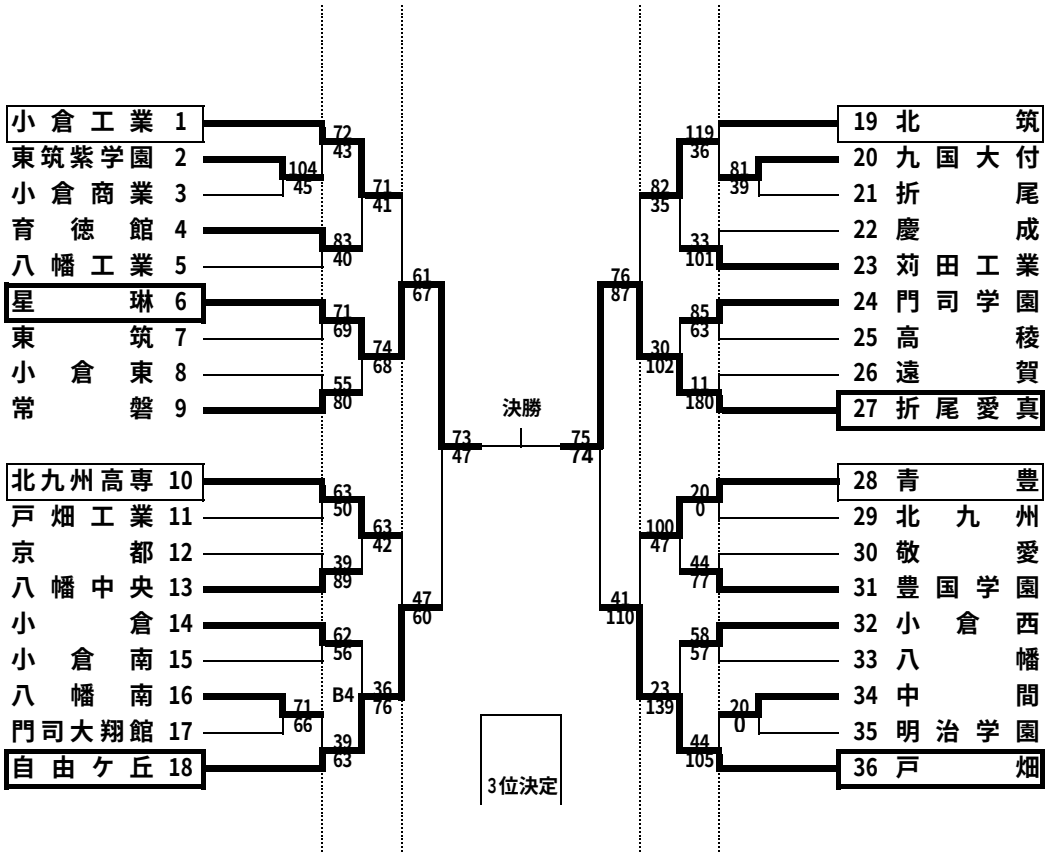

女子の部

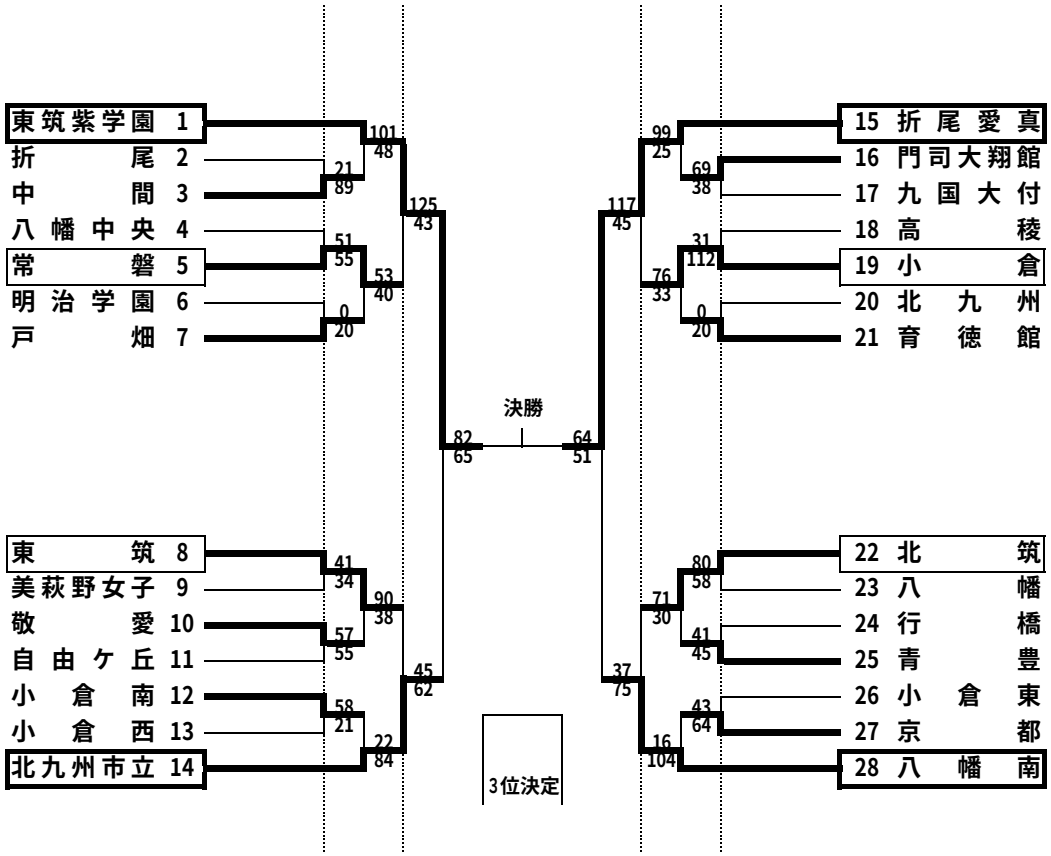

悪天候のため、延期していました男･女決勝は、10月12日（月祝）に小倉北体育館にて行われます。
体育館は、9時開場で、試合は男･女とも10時開始となっています。
なお、体育館には駐車場がありませんので、公共の交通機関をご利用ください。自家用車を利用の方は、近隣の有料駐車場をご利用ください。