平成２５年度　福岡県高等学校バスケットボール大会南部ブロック予選会
兼　　全九州高等学校体育大会南部ブロック予選　組合せ

期日：平成25年　4月13日，14日，20日，21日　　会場：久留米信愛女学院高校体育館ほか　　県大会：男女とも第6位まで，県大会に進出する

【　男子の部　】

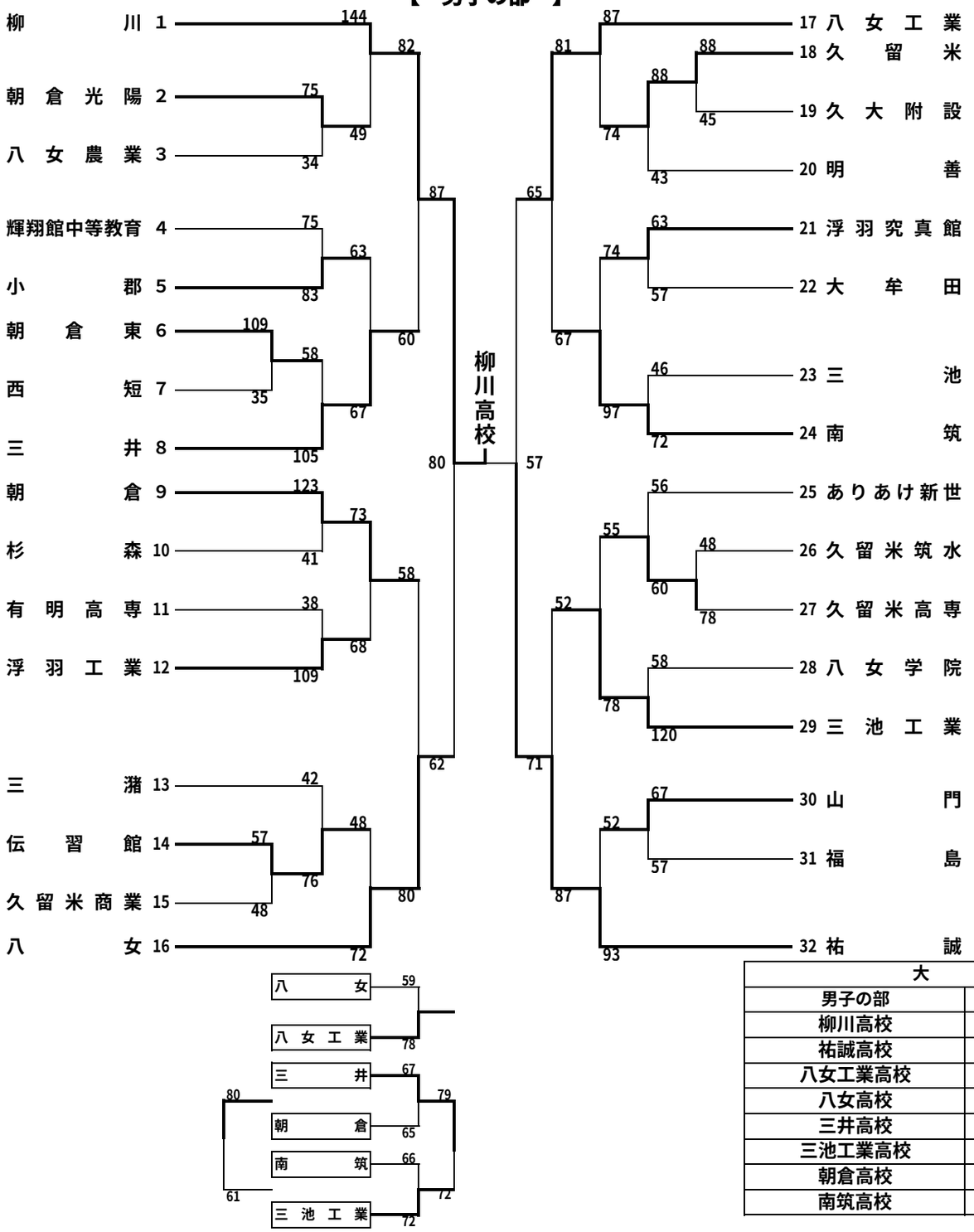

【　女子の部　】

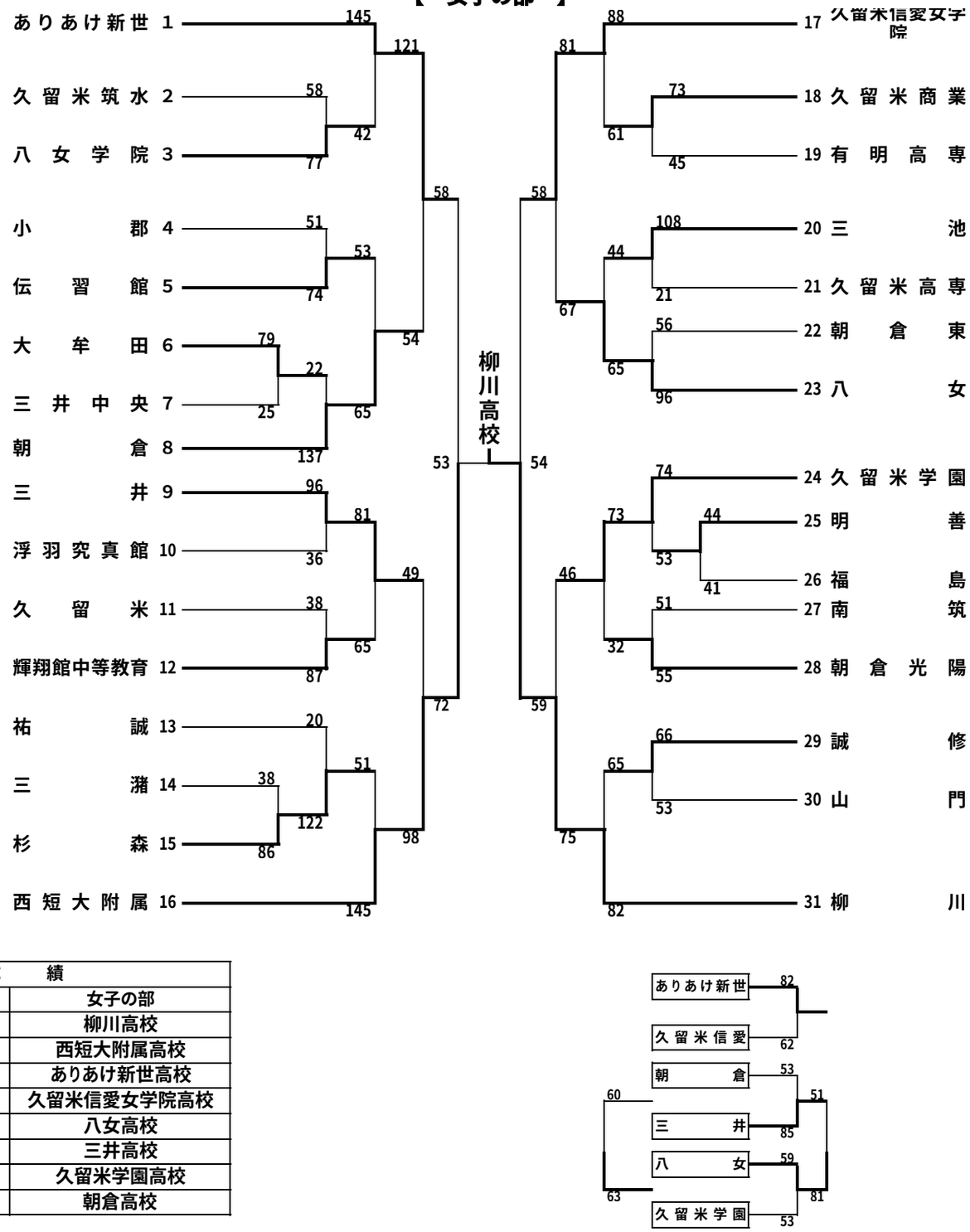

大　会　成　績		
男子の部	成績	女子の部
柳川高校	優勝	柳川高校
祐誠高校	2位	西短大附属高校
八女工業高校	3位	ありあけ新世高校
八女高校	4位	久留米信愛女学院高校
三井高校	5位	八女高校
三池工業高校	6位	三井高校
朝倉高校	7位	久留米学園高校
南筑高校	8位	朝倉高校